HYDAC INTERNATIONAL

MobileFiltration Unit
MFU-10
MFU-15

Description

Le Mobile Filter Unit MFU est un groupe portable pour le service destiné à remplir les systèmes hydrauliques, à rincer les petites installations hydrauliques et à les dépolluer en dérivation. La pollution en particules solides ainsi que l'eau libre peuvent être éliminées via les éléments filtrants.

En option, le MFU peut être équipé d'un contrôleur de pollution ContaminationSensor CS 1000. Celui-ci permet la surveillance simultanée de la pollution en particules solides dans l'huile. La classe de propreté est alors restituée selon les normes ISO, SAE ou NAS.

Domaines d'applications

- Remplissage filtré ou non filtré des systèmes hydrauliques
- Filtration en dérivation temporaire sur les systèmes hydrauliques
- Transfert filtré ou non-filtré
- Vidange non filtrée de réservoirs hydrauliques
- Retour d'huile de fuites sur les bancs d'essais

Caractéristiques particulières :

- Durée de vie des composants et des filtres système améliorée
- Augmentation de la durée de vie de l'huile
- Allongement des disponibilités machine
- Simplicité d'utilisation
- Construction compacte
- Protection contre la marche à sec intégrée
- En option : surveillance en continu de la propreté de l'huile pendant la dépollution grâce au CS 1000

Caractéristiques techniques

Données techniques	MFU-E	MFU-S	MFU-P
Débit maximum	15 l/min	15 l/min	10 l/min
Type de pompe	Pompe à palettes		
Pression de service max.	4,0 bar		
Pression d'aspiration admissible au raccord d'aspiration	-0,4 bar à 0,5 bar		
Plage de viscosités	5 ... 350 mm²/s	5 ... 650 mm²/s	5 ... 200 mm²/s
Longueur du câble de raccordement	3 m (y compris connecteur)		
Longueur câble de signal (pour le type standard)	-	10 m	-
Plage de températures du fluide autorisée	-10 ... 80 °C		
Plage de températures ambiantes admissible	-10 ... 40 °C		
Matière des joints	FKM (FPM, Viton®)		
Masse à vide	≈ 14 kg	≈ 17 kg	≈ 16,5 kg

Types préférentiels (avec délais de livraison raccourcis)

Groupe de filtration	Code article :
MFU-15E9-SM-FE	4263416
MFU-15S9-SN-FE	4269896
MFU-10P9-SM-FE	4263417

Code de commande

MFU - 15 E 9 - S M - F E /-

Type de base
MFU = MobileFiltration Unit

Modèle
10 = 10 l/min (pour type P)
15 = 15 l/min (pour types E et S)

Types
E = Economy
S = Standard (avec câble de signal pour "appareil en service")
P = Premium (avec Condition Monitoring)

Longueur élément filtrant
9 = 9"

Modèle de pompe
S = pompe à palettes

Tension d'alimentation
D = air comprimé (indisponible pour types S et P)
K = 120 V, 60 Hz, 1 ph (0,25 kW pour types E et P ; 0,37 kW pour type S)
M = 230 V, 50 Hz, 1 ph (0,25 kW pour types E et P ; 0,37 kW pour type S)
N = 400 V, 50 Hz, 3 ph (0,37 kW) (indisponible pour types E et P)
T = 12 V DC (0,2 kW) (indisponible pour type S)
U = 24 V DC (0,2 kW) (indisponible pour type S)
autres sur demande

Matière des joints
F = FKM (FPM, Viton®)
autres sur demande

Indicateur de colmatage
E = manomètre à pression absolue

Indications complémentaires

Contenu de la livraison

– MFU (sans élément filtrant ; sans flexibles)
– Notice d'utilisation et de maintenance

Les éléments filtrants et les flexibles doivent être commandés séparément et installés sur place avant la première mise en service. Veuillez vous reporter à la page suivante à ce sujet.

Éléments filtrants

	Désignation	N° article	Unité de filtration	Rétention de l'eau
Filtration	NX9DM002-F	4265955	2 µm	-
	NX9DM005-F	4265956	5 µm	-
	NX9DM010-F	4265957	10 µm	-
	NX9DM020-F	4265958	20 µm	-
Filtration + déshydratation	NX9AM002-F	4265959	2 µm	√
	NX9AM005-F	4265960	5 µm	√
	NX9AM010-F	4265961	10 µm	√
	NX9AM020-F	4265962	20 µm	√
Adaptateur pour opération sans filtration	NX9-xxxxx-F	4265963	-	-

Accessoires

Flexibles avec canne (aspiration jusque max. 350 mm²/s)

Désignation	Code article	Flexible d'aspiration / flexible de refoulement	Canne	Matière flexible d'aspiration/ de refoulement
E-MFU-15-SDN	4270478	2,5 m/2,5 m	0,25 m	PVC/PVC
E-MFU-15-SDF	4270479	2,5 m/2,5 m	0,25 m	1SN/2TE
E-MFU-15-SD5N	4270480	2,5 m/5,0 m	0,25 m	PVC/PVC
E-MFU-15-SD5F	4270481	2,5 m/5,0 m	0,25 m	1SN/2TE

Flexibles avec raccord fileté (aspiration jusque max. 350 mm²/s)

Désignation	Code article	Flexible d'aspiration / flexible de refoulement	Filetage	Matière flexible d'aspiration/ de refoulement
E-MFU-15-SKDKN	4270482	2,5 m/2,5 m	M30X2 / M26X1,5	PVC/PVC
E-MFU-15-SKDKF	4270483	2,5 m/2,5 m	M30X2 / M26X1,5	1SN/2TE
E-MFU-15-SKDK5N	4270484	2,5 m/5,0 m	M30X2 / M26X1,5	PVC/PVC
E-MFU-15-SKDK5F	4270516	2,5 m/5,0 m	M30X2 / M26X1,5	1SN/2TE

Accessoires pour flexibles avec raccord fileté

Désignation	Code article	Fonction
E-MFU-15-SKDK-LF	4270559	Canne[1] (longueur 1,30 m)
E-MFU-15-SKDK-SF	4270560	Filtre d'aspiration[1]
E-MFU-15-SKDK-ZWF	4270518	Compteur volumétrique
E-MFU-15-SKDKN-ZPF	4270561	Pistolet de remplissage[2]
E-MFU-15-SKDKN-ZPWF	4270519	Pistolet de remplissage & compteur[2]

[1] viscosité max. 200 mm²/s

[2] durée de service max du groupe si pistolet de remplissage fermé 5 – 10 min. N'utiliser le pistolet de remplissage qu'avec des flexibles en 1 SN / 2 TE

Dimensions

MFU-10P

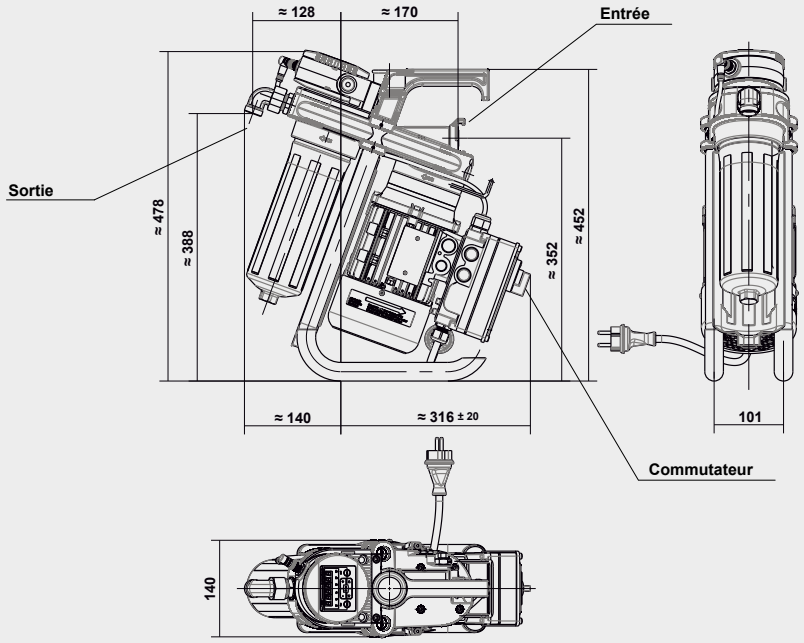

Toutes les dimensions sont en mm

Schéma hydraulique

MFU-10P

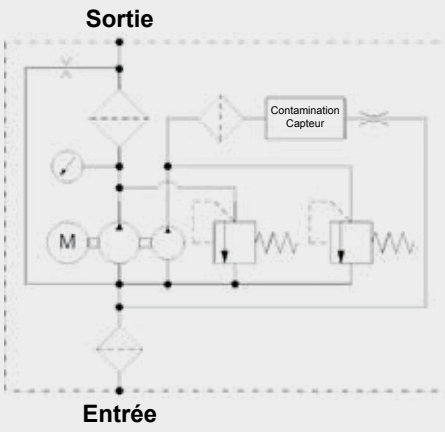

Dimensions

MFU-15E

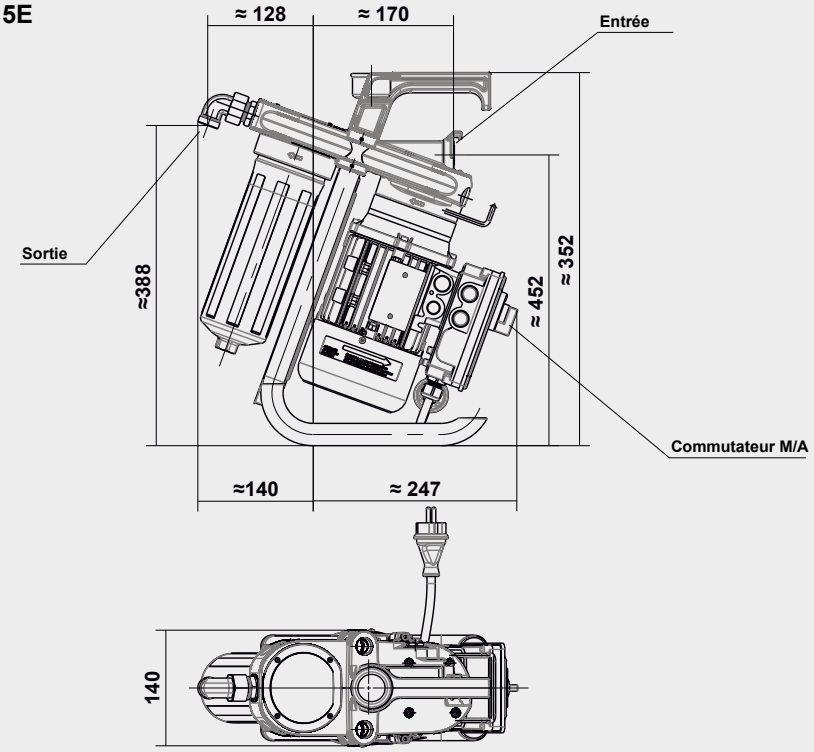

Toutes les dimensions sont en mm

Schéma hydraulique

MFU-15E

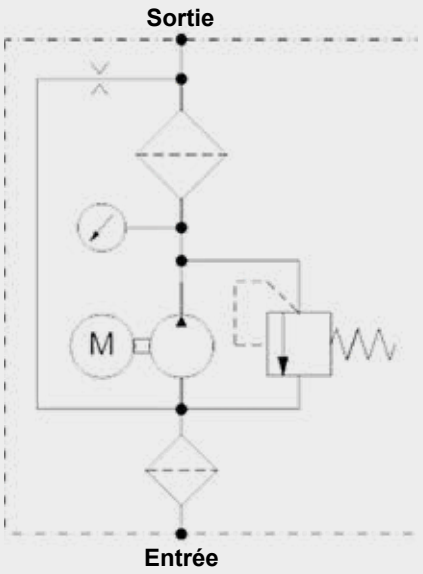

Dimensions

MFU-15S

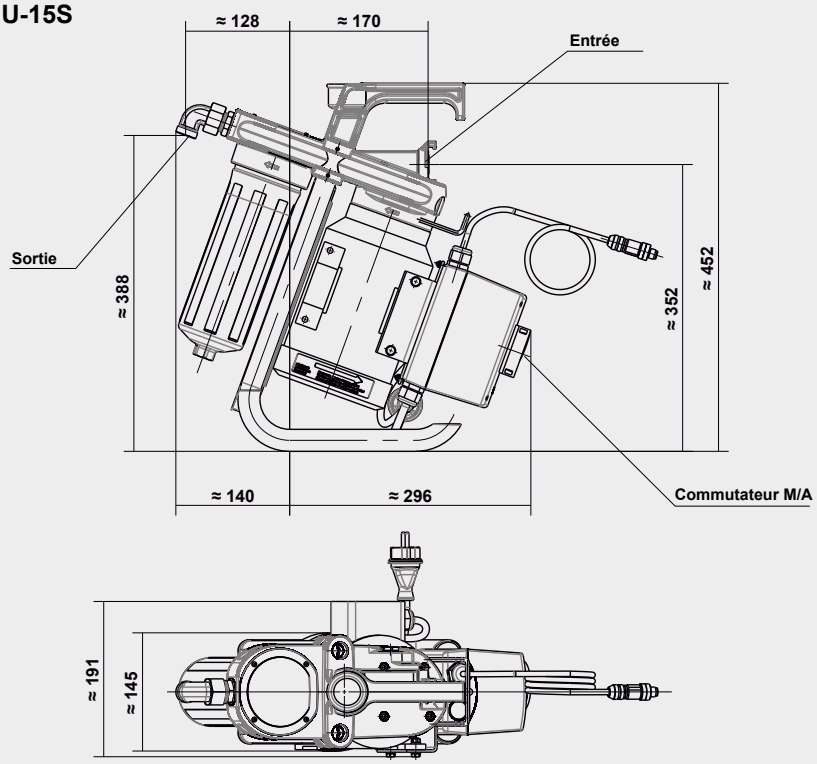

Toutes les dimensions sont en mm

Schéma hydraulique

MFU-15S

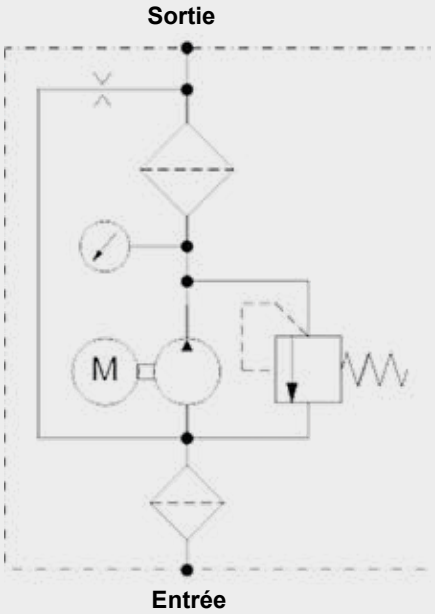

Remarque

Les données du présent prospectus se réfèrent aux conditions de fonctionnement et d'utilisation décrites.

En cas de conditions de fonctionnement ou d'utilisation différentes, nous vous remercions de vous adresser aux services compétents.

Sous réserve de modifications techniques.

HYDAC FILTER SYSTEMS GMBH
Industriegebiet
D-66280 Sulzbach / Saar
Tél. :+49 (0) 6897/509-01
Fax :+49 (0) 6897/509-9046
Internet : www.hydac.com
E-Mail : filtersystems@hydac.com